Disegno con quote indicative - *Drawing with approximate dimensions*

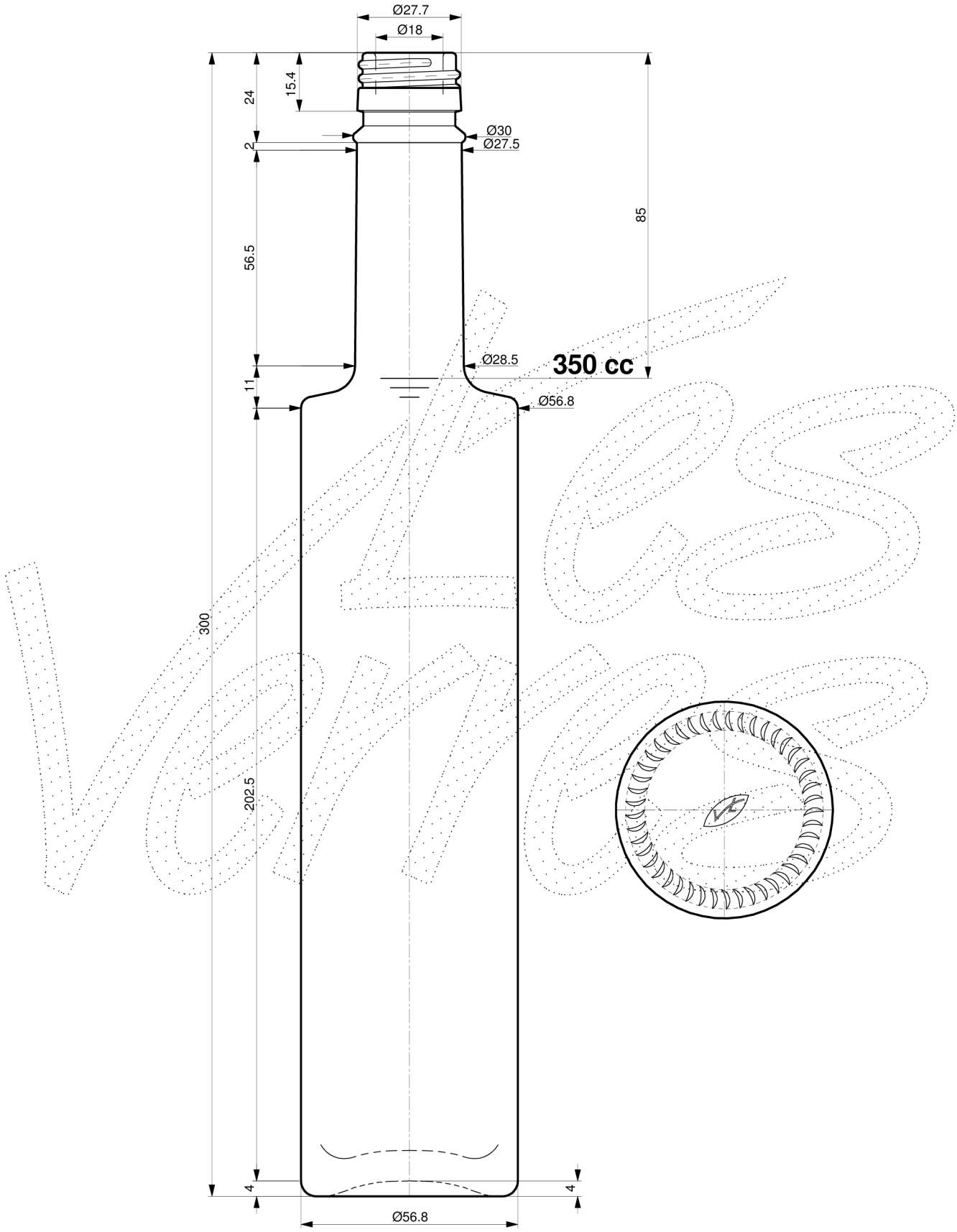

Les Verres	**Bora Spallata 350 ml**			N° DISEGNO Drawing 0048/1	I.MOD. Mod. I.
	CAPACITÀ NOM. Capacity 350 cc	CAPACITÀ R.B. Brimful Capacity 378 cc		PESO VETRO Glass Weight ~500 gr	
	IMBOCCATURA Finish UNI 6144 PP 28 Media			FORO MINIMO PASSANTE Minimum Through Hole Ø16	